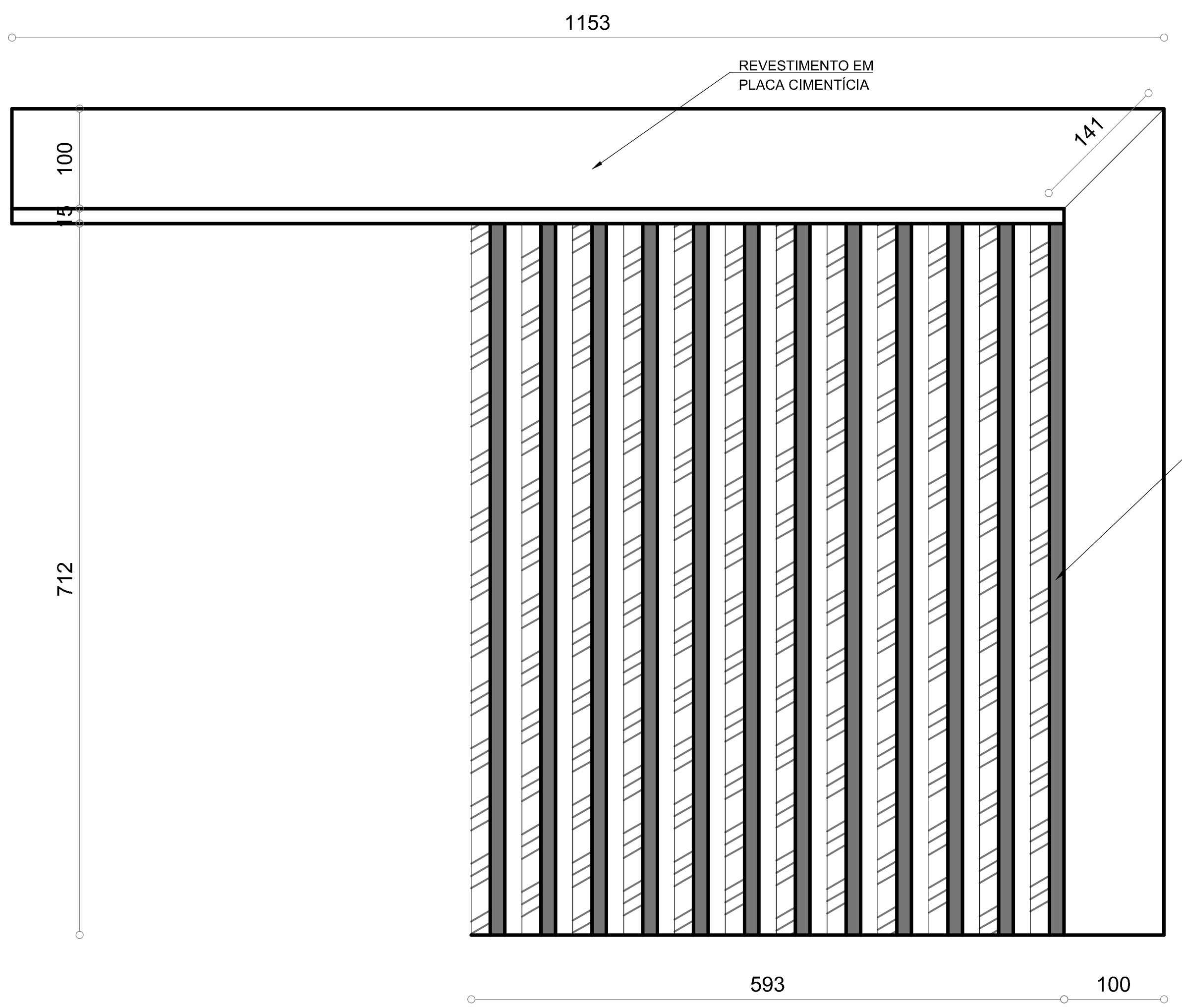

DET. 13 – VISTA FRONTAL FACHADA
escala 1: 75

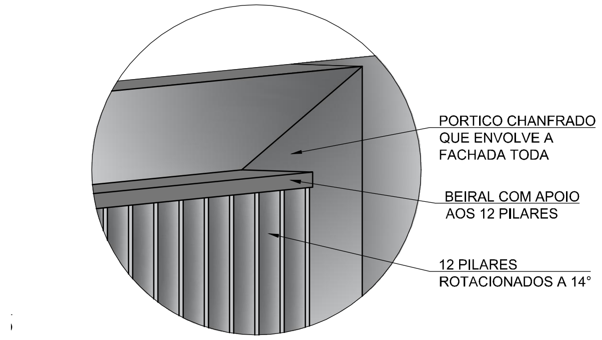

DET. 02 FACHADA FRONTAL – PERSPECTIVA
escala 1: 75

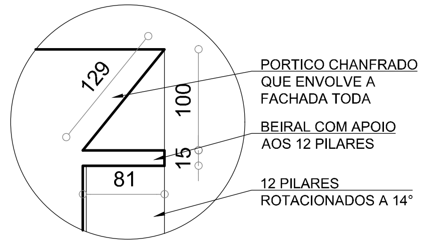

DET. 03 FACHADA FRONTAL – VISTA LATERAL
escala 1: 75

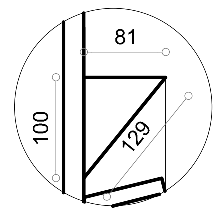

DET. 04 – VISTA SUPERIOR
escala 1: 75

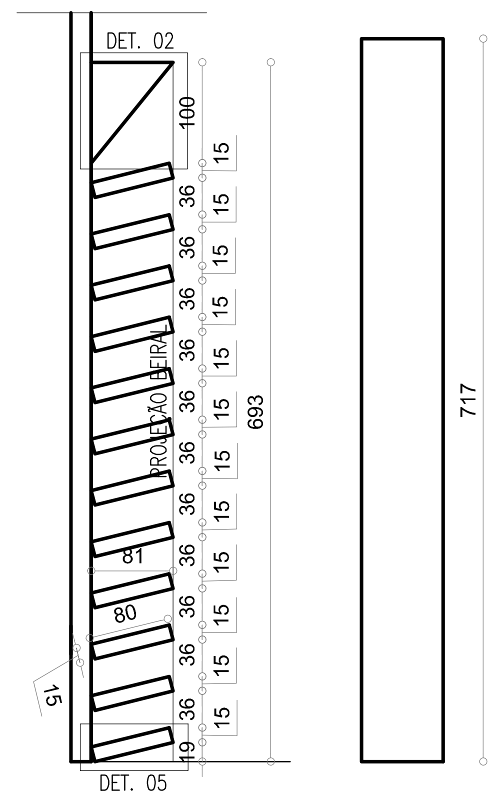

VISTA SUPERIOR

VISTA LATERAL

DET. 06 FACHADA FRONTAL
escala 1: 75

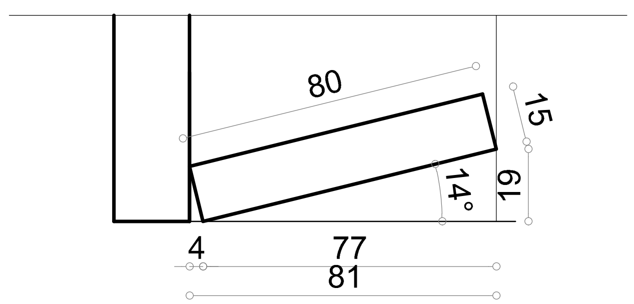

DET. 05 – VISTA SUPERIOR
escala 1: 20

RODRIGO AGUIAR PIRES MEDEIROS:11934962686

Assinado de forma digital por RODRIGO AGUIAR PIRES MEDEIROS:11934962686
Dados: 2022.11.09 09:59:45 -03'00'

Secretaria: Nome da Secretaria
Projeto: DETALHE FACHADA
Prancha: PLANTA BAIXA
Arquiteta: Bianca Bruna da Silva I CAU: 229.685-3

Obs: Conferir medidas em obra.
Data: SETEMBRO I 2022
Escala: Indicada
Desenhista: BIANCA

Secretaria de Obras e Trânsito
Rua: Coronel Gonçalves D'Amarante, nº 83
Centro - Formiga | MG - Cep: 35570-000
(37) 3329-1846
secretariafgaobrasetransito@gmail.com