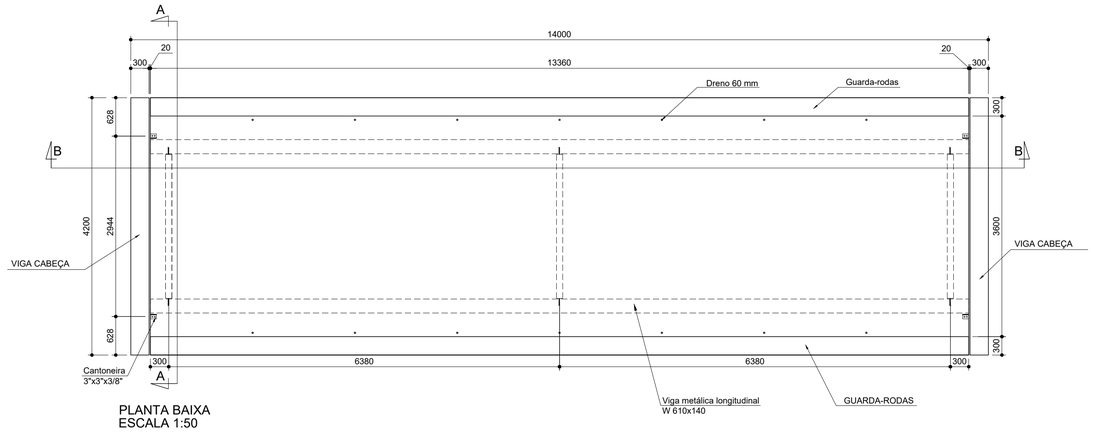

PLANTA BAIXA
ESCALA 1:50

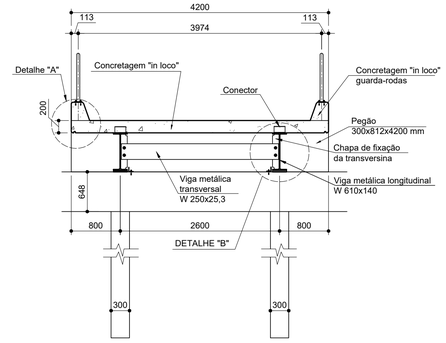

CORTE AA
ESCALA 1:50

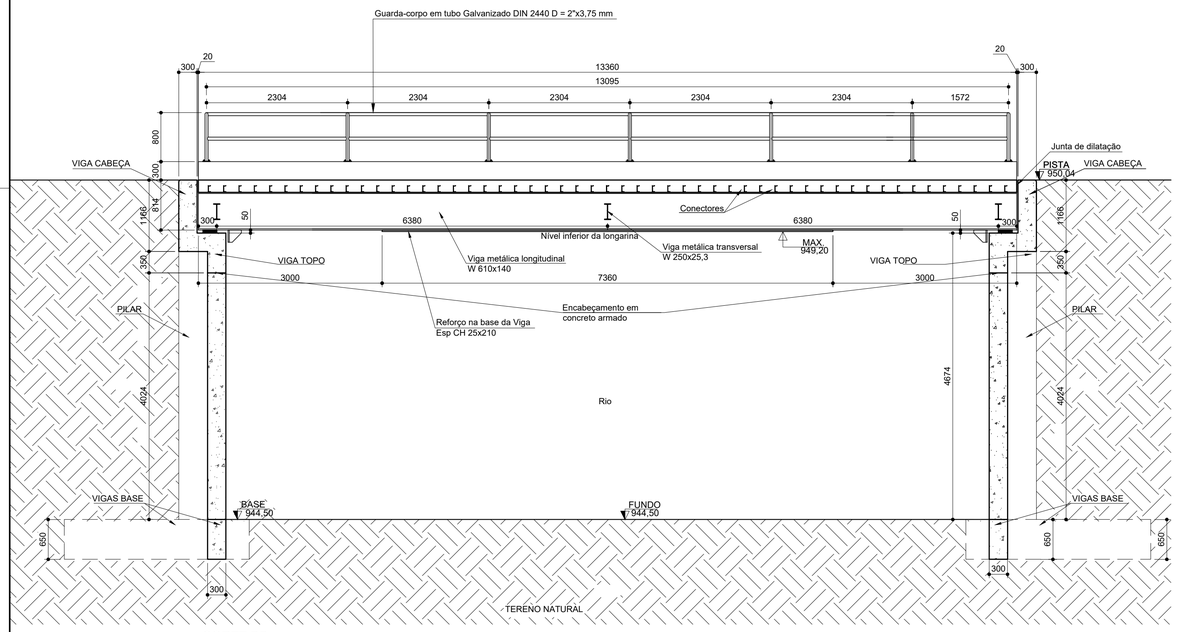

CORTE BB
ESCALA 1:50

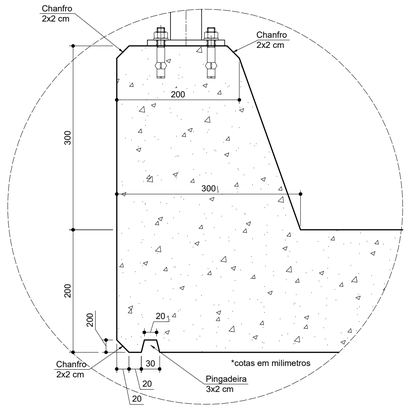

DETALHE "A"
ESCALA 1:5

CHAPA DE FIXAÇÃO TRANSVERSINAS
POSIÇÃO 1

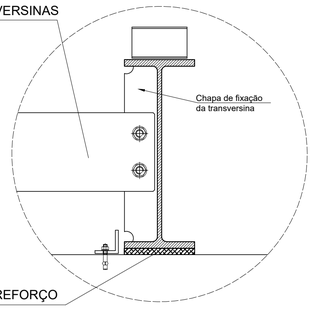

NERVURA DE REFORÇO

DETALHE "B" -REFORÇO NA BASE DA
VIGA ESP. CH 25x210x7360 mm
ESCALA 1:10

OBSERVAÇÕES:

1. Todas as quinas de concreto receberão chanfro de 2x2 cm.
2. Dimensões em mm.
3. Foi adotado o carregamento para o trem tipo rodoviário TB-450, adequado a estradas vicinais, conforme ABNT NBR 7188/2012, acrescido de todos os coeficientes normativos, com posicionamento nas situações mais desfavoráveis.
4. Utilizar nos berços concreto ciclópico fck >15Mpa;

Nº	Data	Versão/Revisão
3		
2		
1		

FERREIRA COSTA
Engenharia e Consultoria Ltda
ferreiracostaengenharia@yahoo.com.br

Proprietário: PREFEITURA MUNICIPAL DE FORMIGA

Projeto: PONTE SOBRE RIBEIRÃO MORRO CAVADO - PROJETO DE RECONSTRUÇÃO

Ref.: ARQUITETURA
PLANTAS, CORTES E DETALHES DA PONTE

Endereço: MORRO CAVADO - FORMIGA / MG

Data: ABR/2022

Autores:

MARLON BATISTA DA COSTA
Eng. Civil/Sanitarista - CREA 50744/D

Escala: INDICADA

Folha: 03

FORMATO A1 - 841x594 mm

CONFIGURAÇÃO DE PENAS EM PRETO

COR	01	02	03	04	05	06	07	08	252	253	180	50
ESP.	0,1	0,2	0,3	0,4	0,5	0,6	0,2	0,8	0,05	0,05	1,00	1,40

COLOR PLOTAR NA MESMA COR

COR	10	30	110	113	116	160	251	254	255
ESP.	0,8	0,2	0,05	0,05	0,05	0,6	0,1	0,2	0,2

COLOR 70% DA COR

COR	31	81	93	94